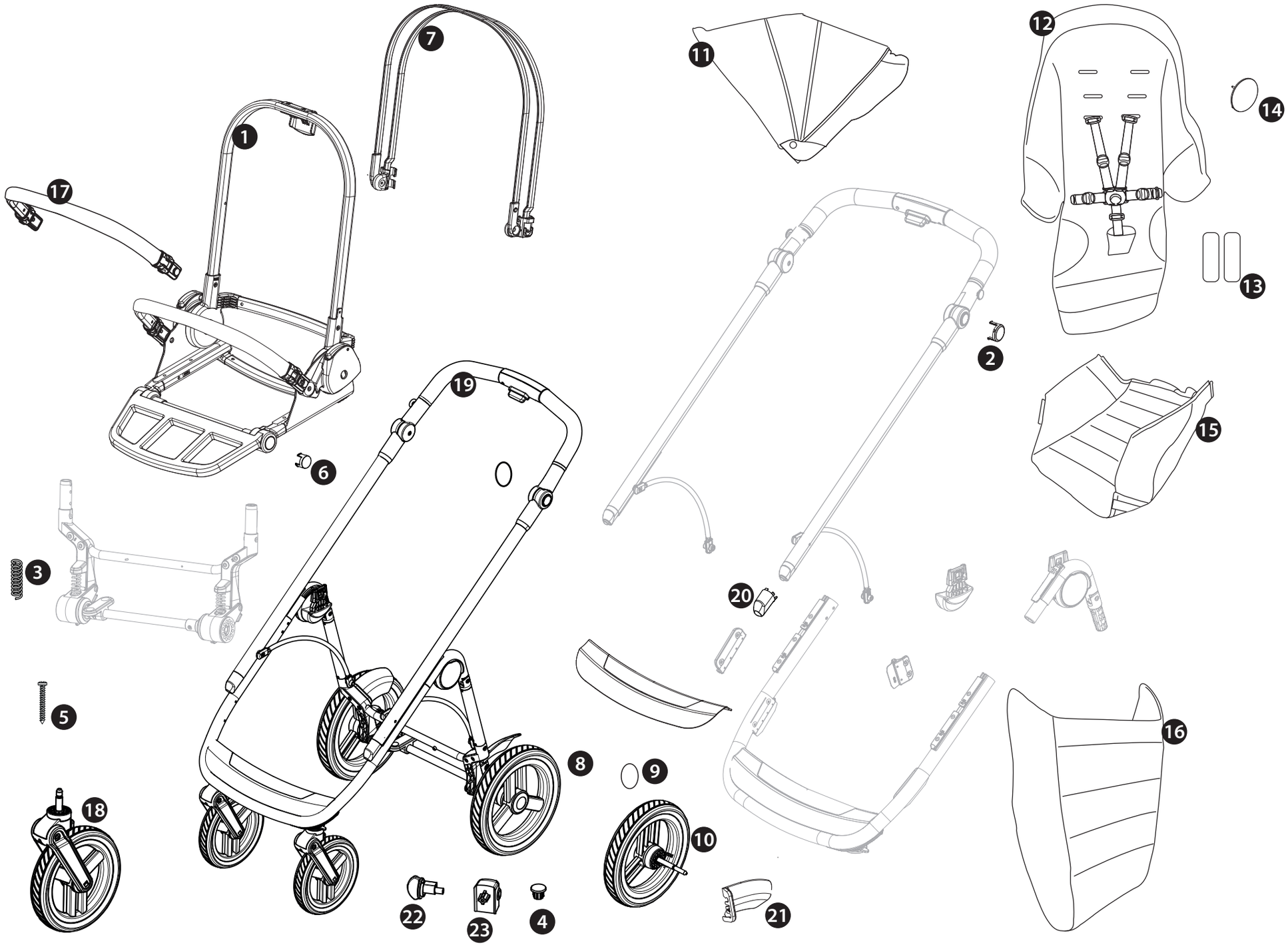

1) ITSE080000*
2) SPST10358*
3) MMMO0867
SMMO0867*
4) SPST10969N
5) MMVA0202N
6) SPST10579N
7) ASPI0260N
8) SPST10337NS
9) SPST10041*
10) SAPI10859*
11) BCASVL00*
12) BSASVL00*
13) BSPSVL00*
14) SPST10344*
15) ERSHTC00-SH01RT01
16) BCOSVL00*
17) SAPI0822*
18dx) SAPI10854JD*
18sx) SAPI10854JS*
19) ITCTC0000*
20) SPST10856N
21dx) SPST10217DN
21sx) SPST10217SN
22dx) SPST10968DGPS
22sx) SPST10968SGPS
23dx) SPST10967DN
23sx) SPST10967SN